永磁直流蜗轮减速电机 PM DC Worm Gear Motor

90JW/80ZY125

允许转矩范围：20N.m
Permissible Load Range: 20N.m

● 产品特点和用途 Description of The Product

1、全部滚动轴承的配置，可以提供左出轴、右出轴、空心出轴。
2、客户可以在空心出轴内自行配置各种长度、形状、方向的输出轴。
1、All equipped with ball bearings, left, right or hollow output shaft are available.
2、Customers can equip output shafts of different length, shape or directions within hollow shaft.

● 外形和安装尺寸 Dimensions

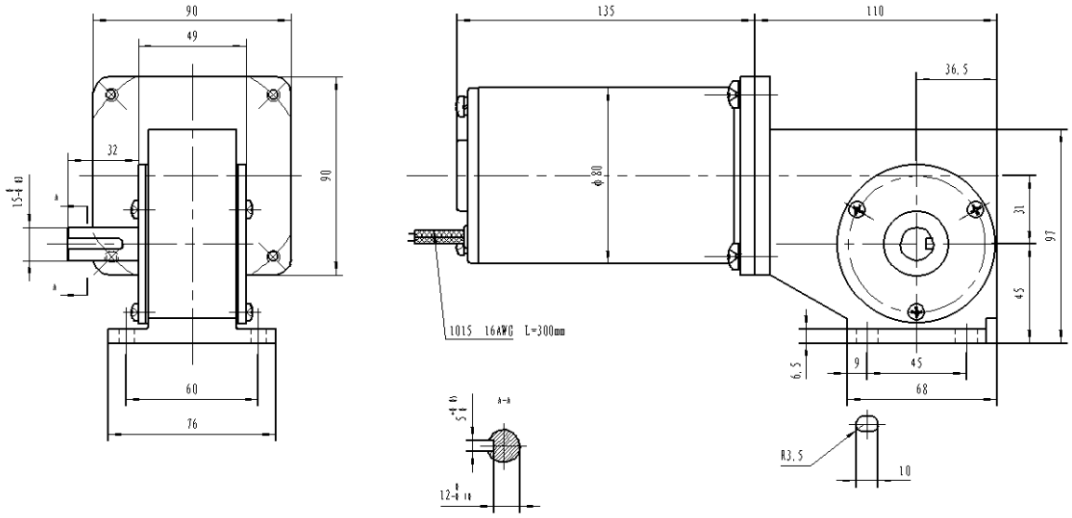

● 电动机主要技术参数 Motor Technical Data

电动机型号 TYPE	额定电压 Rated voltage VDC	空载转速 No-load speed r/min	空载电流 No-load current A	额定转速 Rated speed r/min	额定转矩 Rated speed N.m	输出功率 Output power W	额定电流 Rated current A	堵转转矩 Stall torque N.m	堵转电流 Stall current A
80ZY125-2420	24	2000	0.8	1600	0.5	90	7	2.5	22
80ZY125-2430	24	3000	1.0	2400	0.7	150	11	3.0	28

● 齿轮减速电机主要技术参数 Gear Motor Technical Data

配置80ZY125-2420直流电机(80ZY125-2420 DC Motor)

减速比	Reduction ratio	50	40	32	25	16	12.5
蜗杆头数	Number of threads	1	1	1	1	2	2
空载转速	No-load speed r/min	40	50	62	80	125	160
额定转速	Rated speed r/min	32	40	50	64	100	128
额定转矩	Rated torque N.m	10	8	6.4	5	3.2	2.5
允许转矩	Permissible load N.m	20	20	20	20	10	10

配置80ZY125-2430直流电机(80ZY125-2430 DC Motor)

减速比	Reduction ratio	50	40	32	25	16	12.5
蜗杆头数	Number of threads	1	1	1	1	2	2
空载转速	No-load speed r/min	60	75	93	120	187	240
额定转速	Rated speed r/min	48	60	75	96	150	192
额定转矩	Rated torque N.m	14	11.2	8.9	7	4.5	3.5
允许转矩	Permissible load N.m	20	20	20	20	10	10